SAILER

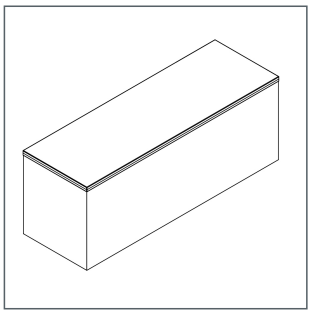

SIT-OVER-BANK HPL OHNE SCHUHFÄCHER, OHNE SOCKEL

Überschwenkbank oder Sitzbank für Personalschleusen vor Reinräumen und in Lebensmittelbetrieben, zum Überschwenken oder Setzen beim Schuhwechsel, aus hochwertigem HPL-Vollkernmaterial mit schwarzem Kern, Farbe und Oberflächenrauheit (HPL1 RA < 0,7 µm und HPL2 RA < 1,5 µm) zur Wahl nach Sailer-Farbfächer, stabile Sitzfläche Stärke 26 mm (2 x 13 mm HPL), ohne Schuhfächer - allseitig geschlossen, ohne Sockel

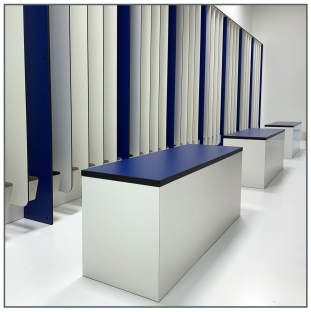

PRODUKTDETAILS

Artikelnummer: **HPL_SOB_SON**
Gesamtmaße nach Kundenwunsch (bitte angeben)

Artikelnummer: **HPL_SOB_24-40-45**
Maße (B x T x H): 2400 x 400 x 450 mm

Artikelnummer: **HPL_SOB_21-40-45**
Maße (B x T x H): 2100 x 400 x 450 mm

Artikelnummer: **HPL_SOB_18-40-45**
Maße (B x T x H): 1800 x 400 x 450 mm

Artikelnummer: **HPL_SOB_15-40-45**
Maße (B x T x H): 1500 x 400 x 450 mm

Artikelnummer: **HPL_SOB_12-40-45**
Maße (B x T x H): 1200 x 400 x 450 mm

FRIEDRICH SAILER GMBH

Memminger Str. 55
89231 Neu-Ulm
Bayern / Deutschland

www.friedrich-sailer.de
info@friedrich-sailer.de
+49 [0] 731 98 59 0-0